EN

User manual

v3.0 - 07/2019

Verso^3

Verso³

REVERSIBLE AIR-BAG HARNESS

CONTENU

Verso3

Merci 1

Avertissement 2

A propos de GIN 3

Spécifications 4

Caractéristiques 5

Avant de voler 6

Voler avec la Verso3 20

Entretien et réparations 23

Derniers mots 26

Schéma de la sellette 27

MERCI

...d'avoir choisi Gin Gliders. Avec la Gingo 3 vous allez vivre des moments inoubliables en vol.
Ce manuel apporte des informations importantes sur la sécurité, la performance et l'entretien de votre sellette.

- jm19-03-Leopard_Andalucia-79

Li-sez-le avant d'effectuer votre premier vol.
N'oubliez pas de le livrer au prochain acquéreur de votre Gingo 3 en cas de revente.
Toute mise à jour de ce manuel ou information sécuritaire sera publiée sur notre site web : www.gingliders.com. Vous pouvez aussi vous inscrire en ligne afin de recevoir directement par e.mail nos mises à jour.

Bons vols,
L'équipe GIN

GIN

! ATTENTION

Comme tout sport à risque, le parapente peut être source d'accidents relativement imprévisibles qui peuvent causer des blessures sérieuses ou pire. En choisissant de voler, vous acceptez l'entière responsabilité de cette prise de risques. On peut minimiser les risques en adoptant une attitude appropriée dans notre pratique, en s'entraînant, en cherchant à approfondir nos connaissances, et en veillant à l'entretien de notre matériel. Seuls l'entraînement et la connaissance développent la confiance nécessaire à une pratique sécuritaire. Si des éléments relatifs à votre matériel ou votre pratique nécessitent une réponse avisée, n'hésitez pas à contacter votre revendeur ou l'importateur GIN dans votre pays.

Il est impossible d'anticiper toute situation pouvant se produire dans le cadre de la pratique du parapente. Ce manuel n'a pas pour but d'expliquer l'utilisation de la Gingo Airlite en fonction des circonstances et conditions de vol. Ni votre revendeur, ni Gin Gliders Inc. ne peut être tenu responsable de vos actes dans le cadre du vol.

Chaque pays a ses propres règles et lois en matière de vol libre. Il est de votre responsabilité de les connaître et de vous y conformer.

UTILISATION PRÉVUE : *Équipement léger de sport aérien d'une masse maximale inférieure à 120 kg, utilisé dans la division parapente.*

SPECIFICATIONS

Taille	XS	S	M	L	XL
Poids de la sellette (kg)			3.8		
Taille du pilote(cm)	<160	160-175	170-185	180-195	>190
Volume du sac (litres)			60		

CERTIFICATION

e Verso3 a la certification EN, charge maximale 120daN

Numéro de certification : PH IP 198.2017

LIVRE DE SERIE (POIDS APPROXIMATIF)

1 sellette convertible en sac à dos

1 Poignée de secours principale et pod (100g)

1 élévateur secours principale (75g)

2 Mousquetons (130g)

1 accélérateur (2 barreaux) (100g)

TAILLE

Par rapport à la Verso 2, la Verso 3 a été conçue pour s'adapter aux pilotes de même taille que la Verso 2.

CARACTÉRISTIQUES...

Bien que la performance ne soit pas la principale caractéristique de la sellette Verso, la Verso 3 a amélioré ses performances par rapport à la version précédente, car le volume de l'airbag a été réduit (tout en conservant la même cote de sécurité) et sa forme est plus aérodynamique qu'auparavant.

PERFORMANCE

Comme d'habitude, la sécurité est une priorité pour Gin Gliders. La Verso 3 a obtenu un très bon résultat au test de chute de 20,8g, avec un volume d'airbag inférieur à celui de la Verso 2 : c'est un grand pas en avant pour notre équipe de conception. La poche secours sous-cutale avec des points d'attache aux épaules offre la meilleure sécurité lors d'un déploiement de secours. Elle a été redessinée pour permettre une ouverture et une fermeture plus efficace, en particulier dans les situations de gravité élevée. Le système de sécurité en T réduit le risque que les pilotes oublient de connecter les sangles de jambes.

SECURITE

Le choix des matériaux, des boucles, des fermetures à glissière et des tissus de qualité supérieure a été fait. Vous remarquerez la différence.

QUALITE

La nouvelle disposition du sac à dos a grandement amélioré le confort et la répartition de la charge lors du port de la sellette. En vol, la Verso 3 est la sellette la plus confortable de la gamme Gin Gliders. Elle est livrée avec un plateau d'assise qui permet un déplacement précis du poids et un confort pour les vols plus longs. La Verso 3 est notre harnais le plus polyvalent, adapté aux pilotes de la pente école jusqu'aux cross et même aux marche&vols. La nouvelle géométrie offre une meilleure stabilité dans les virages tout en amortissant les turbulences pour donner au pilote une sensation plus confortable.

CONFORT

AVANT DE VOLER

Assurez-vous que votre revendeur a vérifié que le harnais est complet et que les réglages de base ont été effectués. Votre sellette doit être montée par un professionnel du parapente dûment qualifié, par exemple votre instructeur.
Gin Gliders recommande que l'assemblage soit effectué dans l'ordre suivant. Si vous avez le moindre doute sur cette procédure, veuillez demander conseil à votre instructeur ou votre revendeur GIN.

INSTALLATION DE L'ACCÉLÉRATEUR

Assembler l'accélérateur de haut en bas. Faites passer la corde à l'intérieur de la sellette et l'acheminer par la poulie d'accelerateur (1). Depuis la poulie, faites passer la corde dans l'anneau métallique situé sur le bord inférieur de la sellette (2). Reliez la corde à l'accélérateur à l'aide d'un nœud de sécurité (3).

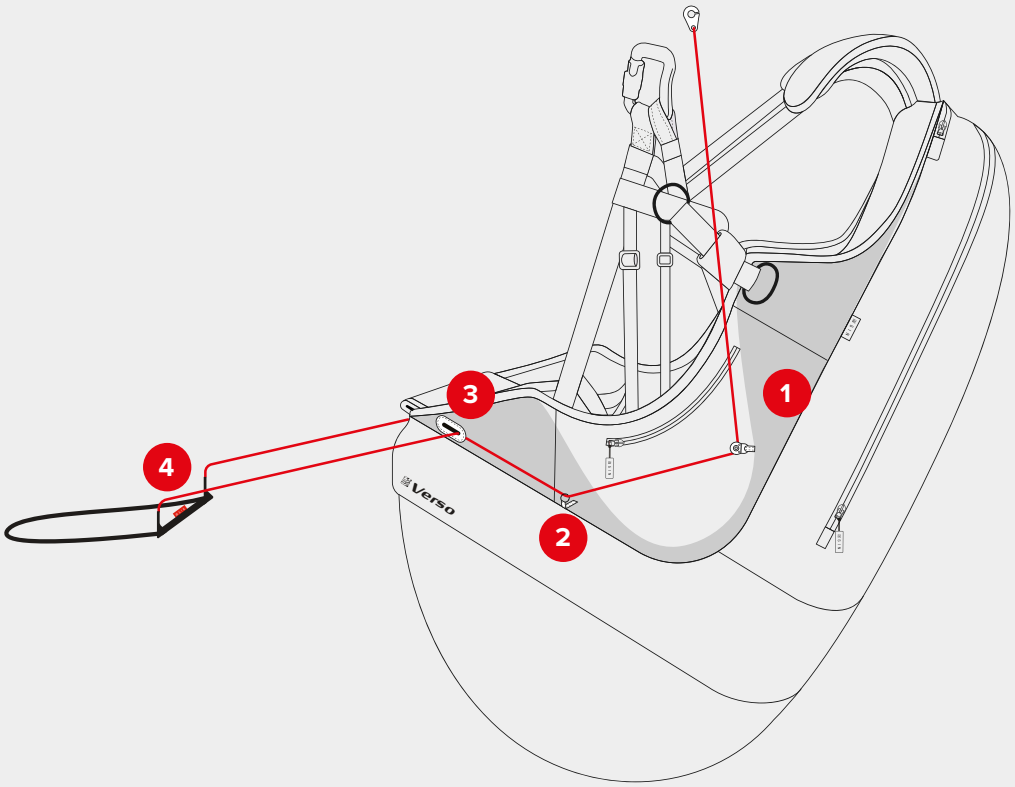

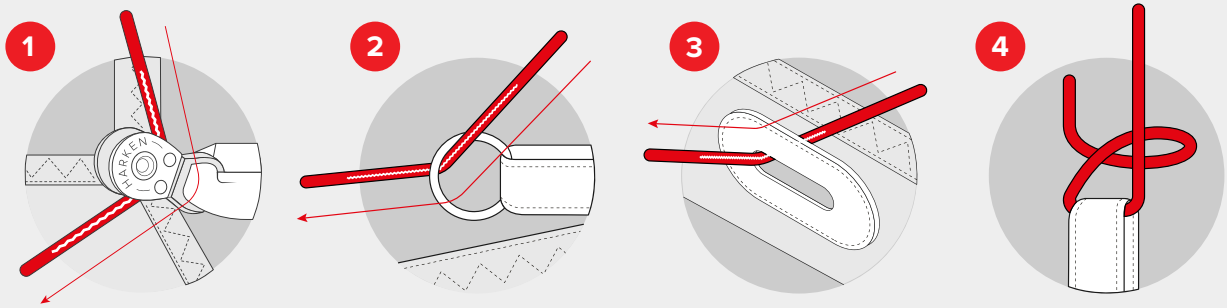

! ATTENTION: Veillez à ce que l'accélérateur ne soit pas trop court. Les élévateurs avant de votre parapente ne doivent pas être tirés vers le bas en vol normal (non accéléré).

INSTALLATION DU PLATEAU

Le plateau est amovible et est accessible par un panneau situé à l'arrière de l'assise. Il suffit de l'enlever en séparant les sangles des jambes et en la tirant vers l'arrière. Lors de l'installation du plateau, veillez à faire passer les sangles de jambes par-dessus le bord arrière du siège. La plaque de siège doit être installée avec le côté le plus large à l'arrière et le côté le plus étroit à l'avant où les genoux du pilote reposeront. Lors de l'installation, vérifiez que les sangles de cuisses sont positionnées au centre arrière de la poche du plateau.

! AVERTISSEMENT: *Oublier de passer les sangles de cuisses derrière le plateau peut faire courir au pilote le risque de tomber de la sellette.*

CONNEXION DU MOUSQUETON DE L'ÉLÉVATEUR

La connexion du mousqueton de l'élévateur comporte 2 sangles de harnais qui doivent être attachées, cependant les 2 sangles sont reliées ensemble pour plus de commodité. Suivez l'image à DROITE pour connecter correctement le mousqueton de l'élévateur à la sangle de la sellette. Le côté DROIT de la sellette a une connexion en sangle BLEUE, le côté GAUCHE de la sellette a une connexion en sangle ROUGE qui correspond aux élévateurs GIN Gliders pour une connexion sûre et facile.
Les mousquetons QUICK-OUT ne sont pas compatibles avec la Verso 3.

*La sangle **BLEUE** indique le côté DROIT du harnais.*

PROTECTION AIRBAG

L'avantage de la protection dorsale airbag est la cote de sécurité accrue par rapport aux autres technologies. De plus, le volume d'emballage est réduit et le harnais est plus léger qu'avec une protection en mousse classique.

L'entrée de l'airbag est située entre les jambes du pilote, juste en dessous du plateau. Au décollage, le harnais sera en grande partie gonflé avant que le pilote ne s'envole grâce au prégonflage conçu qui est aidé par un fil de titane et une fine couche de mousse. Après le décollage, l'airbag est normalement entièrement gonflé en quelques secondes.

En cas d'incident, la protection dorsale gonflée aidera à dissiper la force de l'impact. Cependant, la protection dorsale ne peut pas éliminer complètement le risque de blessure du pilote.

! AVERTISSEMENT: *La protection dorsale n'élimine pas le risque de blessure à la suite d'un accident.*

! AVERTISSEMENT: *Si le harnais est soumis à des températures supérieures à 70 degrés Celsius, l'intégrité de la protection dorsale peut être compromise.*

! AVERTISSEMENT: *Après tout choc violent, la protection dorsale doit faire l'objet d'une inspection professionnelle pour détecter tout dommage externe ou interne. Tout dommage peut diminuer l'efficacité de la protection dorsale.*

NOTICE: *La protection dorsale est certifiée EN / LTF.*

INSTALLATION DE SECOURS ET VÉRIFICATION DE LA COMPATIBILITÉ

Gin Gliders recommande que l'installation de secours soit effectuée correctement par une personne compétente. Le parachute de secours est le dernier recours des pilotes et le fait de ne pas plier ou connecter le parachute de secours de la bonne manière peut entraîner la mort ou des blessures graves. Le pilote est responsable d'assurer une installation correcte.

Ce harnais est compatible avec les parachutes de secours G-Lite, Yeti et Yeti Cross. Les parachutes de secours d'autres fabricants peuvent également être utilisés, mais nous ne pouvons pas garantir leur fonctionnement. Le pilote est responsable de la vérification de la compatibilité.

Chaque première installation d'un système de secours dans la sellette (c'est-à-dire chaque nouvelle combinaison de sellette et de système de secours) doit être vérifiée par un professionnel qualifié du parapente pour la compatibilité. Pour vérifier l'installation, vous devez effectuer un test de déploiement en vous asseyant dans un simulateur.

Les parachutes de secours doivent être repliés au moins tous les 150 jours ; l'installation de votre secours dans une nouvelle sellette peut donc également être une bonne occasion de le faire. Après chaque repliage du parachute de secours, vous devez également effectuer un contrôle de compatibilité.

COMPATIBILITÉ DU PARACHUTE DE SECOURS

Assurez-vous que le parachute de secours puisse être libéré du container secours.—
Cela doit être fait par vous, le pilote, assis dans le harnais suspendu à un simulateur.

! ATTENTION: *En cas de doute sur un aspect quelconque de l'installation de secours, demandez conseil à un professionnel !*

i IMPORTANT: *Vous devez effectuer un déploiement test à partir d'un simulateur pour vérifier l'installation.*

LE POD DE SECOURS ET LA POIGNÉE DE SECOURS

Le container de secours de ce harnais est livré avec sa propre poignée. Cette poignée et sa sangle doivent être reliées au pod du secours. Vérifiez en particulier la longueur de la sangle reliant la poignée du secours au container interne du secours. Elle doit être suffisamment longue pour que le parachute de secours puisse être extrait sans risque que les goupilles ne soient pas tirées avant que la sangle ne se resserre sur le parachute de secours, mais pas trop longue pour qu'il y ait un jeu excessif qui prolonge le mouvement nécessaire au déploiement.

Les pod de secours d'autres fabricants (c'est-à-dire les systèmes de secours non GIN) peut avoir différentes positions de boucle qui peuvent provoquer un échec du déploiement. N'oubliez pas de contacter votre revendeur de secours ou un professionnel qualifié pour vérifier la connexion, la position et le déploiement sécurisé, et reportez-vous au manuel pour plus de détails.

La poignée de secours et le pod intérieur fournis avec le sellette doivent déjà être connectés.

IMPORTANT: *Le pod de secours d'autres fabricants peut avoir une boucle différente qui peut provoquer un échec du déploiement.*

PLIAGE DU SECOURS DANS LE POD

Votre secours doit être replié dans le pod fourni comme suit.

1

Placez le secours plié dans le pod intérieur

2

Pliez 60 cm de corde sous le parachute de secours. Fixez la ligne de suspension à l'aide de l'élastique central.

3

Pliez la para-corde en faisceaux symétriques de la largeur approximative du pod.

Utilisez des élastiques pour maintenir les boucles et empilez soigneusement les paquets au fond du sac.

4

ermez le rabat du fond dans l'ordre indiqué. (Fig. 4 à Fig. 8)

Il devrait rester environ 40 cm de suspentes pour se connecter au harnais.

5

6

7

8

CONNEXION DE L'ELEVATEUR SECOURS

Pour connecter un secours à votre harnais, nous vous recommandons d'utiliser un mousqueton de secours GIN. Si vous choisissez d'utiliser un autre type de connecteur, celui-ci doit être au moins 9 fois plus résistant que le poids maximum. Par exemple, notre maillon (carré) à vis en acier inoxydable de 7mm recommandé a une charge de rupture minimale de 28kN (2855 Kgf). Il est de la responsabilité du pilote de vérifier la compatibilité du système de secours et de s'assurer qu'il est installé correctement.

Veillez à inspecter votre connecteur lors de l'entretien normal et des contrôles de sécurité. Remplacez-le dès qu'il présente des signes d'usure et vérifiez votre système de secours avec un professionnel après tout déploiement. Nous vous recommandons de couvrir la connexion à l'aide d'un manchon neoprene pour éviter tout frottement excessif. Des bandes de caoutchouc doivent également être utilisées pour la fixation et éviter les frottements excessifs.

Recommandé par GIN :
maillon à vis en acier inoxydable de 7 mm
Maillon carré de 7 mm de côté Charge de rupture : 28kN

! AVERTISSEMENT: *orsque vous connectez l'élévateur secours, assurez-vous de sécuriser la connexion à l'aide de ruban adhésif, d'élastiques ou de film thermorétractable. Si les brides ne sont pas bien fixées, elles peuvent brûler ou se couper à cause d'un frottement excessif.*

i IMPORTANT: *eillez à connecter les deux élévateurs secours au secours lui même.*

Connection maillon *(recommandé par GIN)*

GUIDE D'INSTALLATION DU SECOURS

Il est très important d'installer correctement le parachute de secours. Si le parachute n'est pas plié correctement ou si les suspentes ne sont pas placées correctement, un accident grave, voire mortel, pourrait en résulter. Si vous avez des doutes, parlez-en à votre instructeur ou à votre revendeur GIN.

GUIDE D'INSTALLATION DU PARACHUTE DE SECOURS

Commencez par connecter la bride en Y et la poignée de secours au parachute de secours. Installez le parachute de secours dans le harnais avec la connexion de la poignée FACING UP et les suspentes supplémentaires soigneusement pliées sur le fond du container. Assurez-vous que le pod est installé de manière à ce que la boucle de la poignée de secours soit face à l'ouverture du container de secours. Installez votre parachute de secours dans le harnais dans l'ordre indiqué à la page suivante en utilisant la suspente :

volume du compartiment secours

XS	S	M	L	XL
5.9 L	7.5 L	7.5 L	7.5 L	7.5 L

! AVERTISSEMENT: *Lors de l'installation du parachute de secours, assurez-vous que la poignée de secours est en haut et que les suspentes de secours sont tournées vers le bas.*

! ATTENTION: *Vérifiez la fermeture éclair de la housse du parachute de secours après tout atterrissage dur ou traînage au décollage, car elle peut s'être ouverte.*

Après avoir connecté le secours à l'elevateur de secours, insérer le secours avec la poignée tournée vers le haut

Assurez-vous que toutes les suspentes sont bien en place sur le fond de la poche secours, placez la fermeture éclair dans la position indiquée et passez la suspente dans les boucles de fermeture

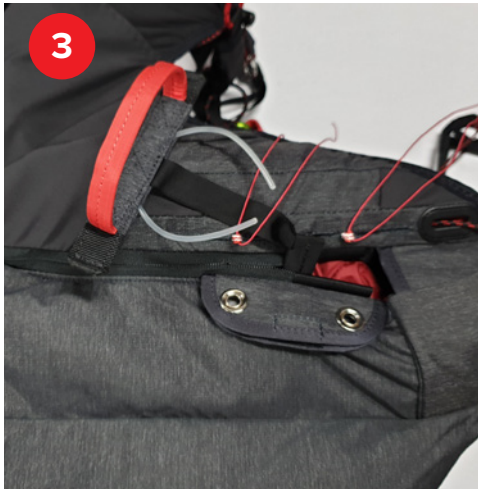

Remontez la fermeture éclair jusqu'à la position fermée maximale (derrière les épaules)

Utilisez une suspente pour tirer les boucles de fermeture à travers les boucles secondaires et les œillets métalliques

Faites passer les joncs de la poignée dans les boucles de fermeture

Fixez les joncs comme indiqué

Retirez lentement les suspentes, placez le rabat de la poignée sur le velcro comme indiqué

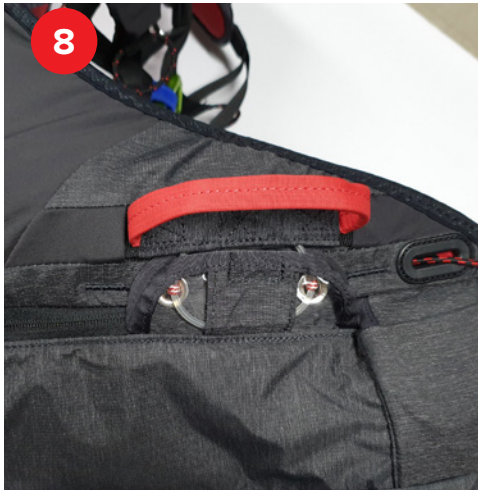

Si nécessaire, effectuer un déploiement test pour s'assurer de la bonne installation

TUNNEL ELEVATEURS SECOURS

Il y a 2 points d'attache pour les parachutes de secours sur la Verso 3 qui sont situés près du point de connexion supérieur de l'épaule, entre la poche arrière et le harnais.
La Verso 3 utilise des tunnels à fermeture éclair pour les élévaterus de secours. Le tunnel à fermeture éclair offre une ouverture supérieure et une traînée réduite en vol. Lorsqu'on utilise ce type de passage d'élévateurs, il est très important de faire fonctionner la fermeture éclair de bout en bout pour éviter d'endommager le harnais ou de provoquer une défaillance de l'ouverture pendant le déploiement de secours.

ELEVATEURS SECOURS

L'élévateur principal et le tunnel sont situés juste derrière le point de connexion de l'épaule du harnais. Les élévateurs sont reliées par un nœud en forme de "8" et peuvent être remplacées en cas de dommage

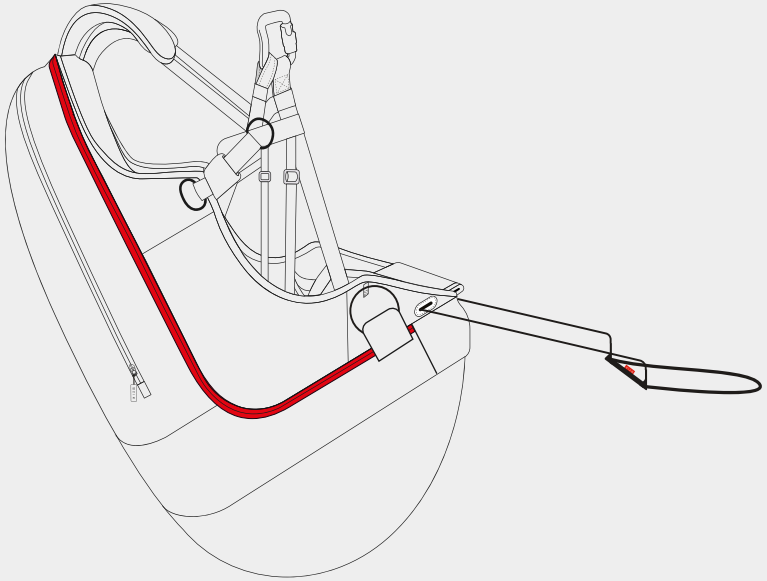

IMPORTANT: *La fermeture éclair du tunnel doit être fermée de bout en bout.*

STOCKAGE

Poche arrière (1)

La poche arrière est conçue pour ranger le sac à dos du pilote et d'autres accessoires légers pendant le vol.

Poches latérales (2)

De chaque côté du harnais, juste sous les mousquetons, se trouvent deux poches qui peuvent être utilisées pour ranger de petits objets tels qu'un en-cas ou un petit appareil photo numérique pendant votre vol. La poche latérale droite est munie d'une fermeture éclair pour fermer et sécuriser les objets importants, tandis que la poche gauche est fermée par un tissu élastique pour un accès facile en vol.

Sangles d'épaule (3)

Pour une meilleure aérodynamique, les bretelles sont recouvertes de néoprène et il n'y a pas de poche à cet endroit, vous pouvez utiliser les poches latérales pour le SPOT ou d'autres petits objets.

Poche radio en option (4)

La poche radio s'attache à l'une ou l'autre des bretelles et est équipée d'un couteau à crochet.

Poche G-Chute (5)

La poche du parachute de secours est située sur le côté gauche du harnais ; à l'intérieur de la poche, il y a une boucle pour connecter le parachute de secours. Voir le manuel de la G-Chute pour les instructions d'utilisation.

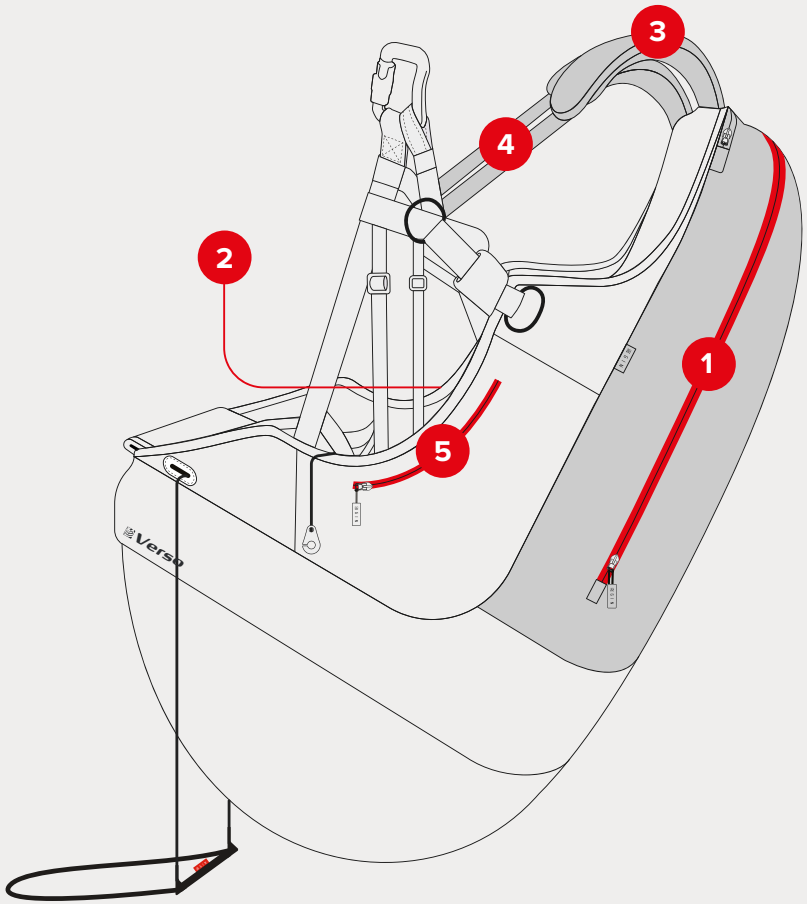

Réglages

Après avoir choisi un harnais adapté votre taille, ajustez le en fonction de votre physique et de votre style de vol. Il est important de l'ajuster correctement afin de pouvoir facilement le passage en position assise après le décollage. Une sellette mal ajustée peut nuire aux caractéristiques de vol de votre parapente.
Effectuez les réglages avant votre premier vol en vous accrochant à un simulateur et affinez les réglages si nécessaire lors de vos premiers vols.

Sangles d'épaules

Le réglage optimal des bretelles dépend de la taille du pilote. Enfilez votre sellette et tenez-vous droit, la sangle de poitrine fermée, et ajustez symétriquement les bretelles jusqu'à ce qu'elles soient bien ajustées, mais pas trop serrées.
Serrez : tirez sur la boucle noire et verte
Desserrer : tirer sur la boucle NOIRE en haut de la bandoulière.

Sangles de jambes

Le réglage correct des sangles de jambes permet au pilote d'atteindre facilement la position assise après le décollage sans utiliser ses mains. Utilisez les boucles pour ajuster les sangles de jambes de manière à ce qu'elles s'ajustent confortablement sans être serrées ; veillez à le faire symétriquement. Si vous devez allonger les cuissardes, vérifiez d'abord que les bretelles ne sont pas trop serrées.

Sangle de poitrine

La sangle de poitrine peut être ajustée en vol pour s'adapter aux conditions de vol et au style de pilotage des pilotes. Large : le pilote ressentira davantage les réactions de la voile et aura un meilleur contrôle du poids de son corps.

Sangles latérales (1)

Les sangles latérales permettent de régler l'angle entre les cuisses et le dos. En allongeant les sangles, on augmente l'angle et inversement. La façon la plus simple de les ajuster correctement est de le faire pendant un vol en air calme. Rappelez-vous que voler en position couchée (c'est-à-dire en se penchant en arrière), réduit la stabilité de la sellette et augmente le risque de torsion des élévateurs après un dégonflage.
Pour serrer, tirez vers l'avant sur la boucle noir/vert. Pour la desserrer, tirez vers l'arrière sur la boucle rouge/blanche.

Sangles d'assise (2)

Les sangles de l'assise modifient la profondeur de l'assise. Ajustez-les pour trouver une position confortable. En position assise, allongez les sangles au maximum dans un premier temps, puis utilisez les boucles pour raccourcir les sangles afin de trouver une position confortable avec un bon soutien du dos. L'allongement des sangles vous permet également de glisser facilement dans le harnais au décollage, tandis que le raccourcissement des sangles vous aide à être en position debout pour l'atterrissage.
La sangle n'est pas réglable en vol, utilisez vos premiers vols pour effectuer le réglage comme vous le souhaitez.

Accélérateur (3)

Accroché au portique, ajustez la longueur de la corde de l'accélérateur de façon à ce que la barre pende au moins 15 cm sous le devant du harnais. Si la corde est trop courte, le système d'accélération peut être enclenché en permanence ou involontairement pendant le vol. Il est plus sûr de commencer par une barre d'accélérateur un peu plus longue et de la raccourcir après vos premiers vols. Ne testez l'accélérateur en vol que lorsque vous êtes à l'aise avec votre nouvelle sellette, et faites-le toujours dans des conditions calmes et avec suffisamment d'espace au-dessus du sol.

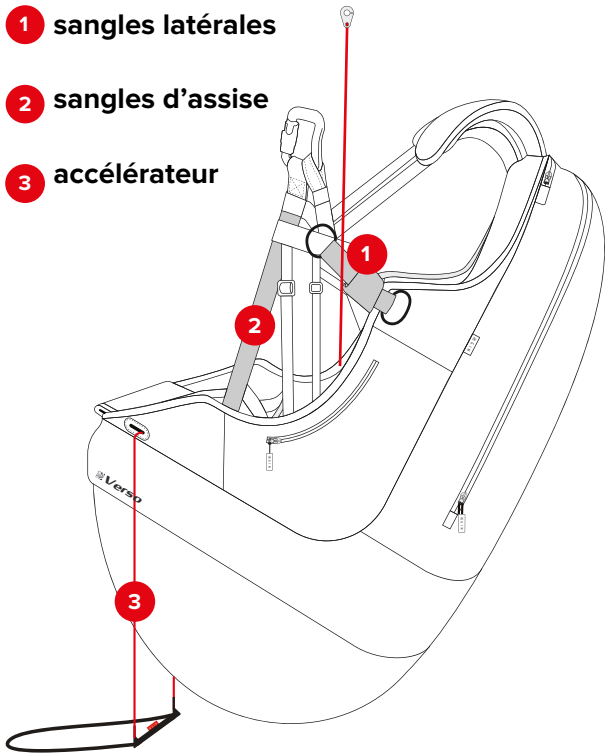

Sac à dos

Placez toutes les sangles du harnais entre la plaque d'assise et la plaque dorsale lorsque vous transformez le harnais en sac à dos. Veillez à ce que les sangles latérales soient repliées vers l'intérieur pour conserver la forme et l'ergonomie du sac à dos.

Placez l'aile repliée dans le sac à dos, fermez la fermeture éclair et comprimez le sac à l'aide des sangles de compression, selon les besoins.

VOLER AVEC LA VERSO3

Avertissements et conseils généraux

Avant chaque vol, vérifiez les points suivants :

- Êtes-vous en bonne condition physique et mentale ?
- Connaissez-vous et respectez-vous toutes les lois et réglementations en vigueur dans votre région ?
- Êtes-vous dans la fourchette de poids certifiée de votre parapente ?
- Disposez-vous de la couverture d'assurance nécessaire (par exemple, responsabilité civile, médicale, vie) ?
- Avez-vous reçu des informations complètes sur le site, l'espace aérien et les conditions météorologiques prévues pour la journée ?
- Votre équipement et le choix du site sont-ils adaptés à votre niveau d'expérience ?
- Disposez-vous d'un casque, de gants, de bottes, de lunettes et de vêtements adéquats ?
- Avez-vous sur vous une pièce d'identité, afin que les gens sachent qui vous êtes en cas d'accident ? Emportez si possible une radio et un téléphone portable.
- Comprenez-vous bien comment utiliser votre nouvel équipement en toute sécurité ? Si ce n'est pas le cas, demandez à votre instructeur ou à votre revendeur de vous expliquer tout ce dont vous n'êtes pas sûr.

Lorsque vous effectuerez votre premier vol avec votre nouveau harnais, assurez-vous de choisir un jour et un site qui ne vous posent pas de problèmes inconnus. Lors de votre premier vol, familiarisez-vous avec les caractéristiques de votre nouveau harnais en vol.

Vérifications avant vol

Dans le cadre de votre contrôle pré-vol normal, vérifiez :

- Le harnais ou les mousquetons sont-ils endommagés, ce qui pourrait nuire à la navigabilité ?
- La poche secours est-il correctement fermé avec les goupilles dans la bonne position ?
- La poignée de déploiement est-elle correctement insérée ou fixée ?
- Toutes les boucles, ceintures, fermetures éclair sont-elles bien fixées ? Les boucles doivent s'enclencher en place lorsque vous les fermez, et une légère traction sur la boucle attachée permet de le vérifier. Fermez toutes les fermetures éclair après avoir fermé les boucles. Soyez particulièrement vigilant dans les environnements enneigés ou sablonneux.
- Le parapente est-il correctement relié au harnais avec les deux mousquetons sécurisés par leur mécanisme de verrouillage ?
- L'accélérateur est-il correctement fixé au parapente ?
- Toutes les poches sont-elles correctement fermées et les objets en vrac sont-ils attachés en toute sécurité ?
- L'entrée de l'airbag est-elle ouverte et dégagée ?
- Les sangles de jambes et de poitrine sont-elles fermées ? Vérifiez deux fois avant de décoller

IMPORTANT: *Utilisez un système complet et cohérent de vérifications avant vol et répétez la même séquence à chaque vol.*

IMPORTANT: *Le poids maximum pour voler avec la Verso3 est de 120 kg, nous vous recommandons de ne pas voler avec un poids supérieur.*

Déploiement du secours

En cas d'urgence, vous devez rapidement évaluer votre altitude et la gravité de l'incident. Une seconde d'hésitation dans le déploiement du secours peut s'avérer fatale si l'altitude est insuffisante. D'autre part, le déploiement du secours lorsque la voile est récupérable peut entraîner des blessures inutiles.

Si vous décidez de déployer le parachute de secours :

1) Cherchez la poignée de secours et saisissez-la fermement d'une main

2) Tirez vers l'avant et vers le haut sur la poignée pour libérer le pod du container de secours.

3) Cherchez une zone dégagée et, dans un mouvement continu, lancez (et DÉGAGEZ !) le secours loin de vous et du planeur, de préférence dans le courant d'air ou dans le sens inverse de la rotation. Après le déploiement, évitez l'enchevêtrement et les mouvements pendulaires en tirant rapidement sur le parapente aussi symétriquement que possible avec les suspentes B, C, D ou les freins.

4) A l'atterrissage, prenez une position verticale et soyez prêt à faire une PLF (chute à l'atterrissage en parachute) pour minimiser les risques de blessure.

Atterrissage avec la Verso3

Avant d'atterrir, glissez vos jambes vers l'avant dans le harnais afin d'adopter la position debout. N'atterrissez JAMAIS en position assise - c'est très dangereux, même si vous avez une protection dorsale. Se lever avant d'atterrir est une précaution de sécurité active.

IMPORTANT: *En vol normal, il faut périodiquement sentir la position de la poignée de sauvetage de sorte que l'action d'atteindre la poignée de sauvetage soit instinctive en cas d'urgence.*

AVERTISSEMENT: *Lors de tout incident en vol, surveillez toujours votre altitude. Si vous avez le moindre doute sur une hauteur suffisante pour le déploiement du secours, déployez votre réserve sans hésitation.*
"En cas de doute, sortez le !"

NOTE: *Après tout déploiement de secours, il est essentiel de faire inspecter votre harnais par un professionnel qualifié pour s'assurer que les points de connexion de secours, la bride de secours ou toute autre pièce ne sont pas endommagés.*

Divers

Remorquage

La Verso 3 peut être utilisée pour les lancements treuillés. Le largueur de treuil Gin peut être accrochée directement aux mousquetons principaux. Pour plus de détails, reportez-vous à la documentation fournie avec votre largueur de treuil, ou demandez à un instructeur de treuil qualifié sur votre site de vo

Vol en tandem

La Verso 3 n’est pas conçue pour le vol en tandem. Voir www.gingliders.com pour plus de détails sur nos sellettes spécialement conçues pour le vol en tandem.

Voler au-dessus de l’eau

Les atterrissages sur l’eau doivent être évités à tout prix, car la protection dorsale augmente le risque que le pilote flotte en position tête en bas. Pour la formation à la sécurité sur l’eau, nous recommandons de porter un gilet de flottaison approprié avec un appui-tête qui maintient la tête du porteur au-dessus de la surface même lorsqu’il est inconscient.

L'ENTRETIEN ET LES RÉPARATIONS

Les matériaux utilisés dans ce harnais ont été soigneusement sélectionnés pour une durabilité maximale. Néanmoins, gardez votre harnais propre et en bon état de navigabilité pour garantir la plus longue période possible de fonctionnement en toute sécurité.

Entretien et maintenance

Ne traînez pas votre harnais sur un sol rugueux ou rocailleux. Évitez toute exposition inutile aux rayons UV, à la chaleur et à l'humidité. Gardez le harnais plié dans votre sac à dos lorsqu'il n'est pas utilisé.

Rangez tout votre équipement dans un endroit frais et sec, et ne le rangez jamais lorsqu'il est humide ou mouillé. Nettoyez régulièrement la saleté avec une brosse à poils en plastique et/ou un chiffon humide. Si le harnais est très sale, lavez-le à l'eau. Veillez à enlever d'abord tous les sous-éléments, par exemple le parachute de secours, etc. Laissez le harnais sécher naturellement dans un endroit bien ventilé, à l'abri de la lumière directe du soleil. Si votre parachute de secours est mouillé (par exemple lors d'un atterrissage dans l'eau), vous devez le séparer du harnais, le sécher et le remballer avant de le remettre dans son pod séparé. Après un atterrissage dur, vous devez vérifier que votre harnais et votre protection dorsale ne sont pas endommagés, que le container de secours est bien fermé et que toutes les attaches sont bien fixées.

Liste de contrôle de l'inspection

Le pilote doit effectuer l'inspection suivante à chaque repli du sauvetage et doit être contrôlé par un professionnel après 24 mois ou 200 heures de vol. (Selon la première éventualité). Des inspections supplémentaires doivent être effectuées après tout crash, mauvais atterrissage ou décollage, ou s'il y a des signes de dommages ou d'usure excessive. En cas de doute, demandez toujours l'avis d'un professionnel.

! IMPORTANT: *Toute réparation ne doit être effectuée que par le fabricant ou par un agent agréé. Cela permettra de s'assurer que les matériaux et les techniques de réparation appropriés sont utilisés.*

! IMPORTANT: *Aucun harnais ne doit jamais être utilisé si la sangle est endommagée de quelque manière que ce soit.*

The following checks should be carried out:

- Vérifiez l'usure et l'endommagement de toutes les sangles et boucles (par exemple, coutures ouvertes, déchirures ou coupures), en particulier les zones qui ne sont pas facilement visibles, telles que l'intérieur des points d'accrochage des mousquetons.
- Toutes les coutures doivent être intactes et toute anomalie doit être traitée immédiatement pour éviter l'aggravation du problème.
- Une attention particulière doit être accordée à l'installation du secours, en particulier aux parties élastiques et au velcro.
- Les principaux mousquetons doivent être remplacés au moins tous les 5 ans ou après 500 heures, selon la première éventualité.
- Les impacts peuvent créer des fissures indétectables qui pourraient entraîner une défaillance structurelle sous une charge continue.

- Il convient de procéder à une inspection visuelle minutieuse de l'airbag, de remplir les airbags d'air et de vérifier l'absence de fuites, d'inspecter les protections mousse pour détecter les déchirures et de récupérer la mousse.

Réparations

Le fabricant ou un revendeur officiel de GIN doit effectuer toute réparation qui implique des parties critiques du harnais. Cela permettra de s'assurer que les bons matériaux et les bonnes techniques de réparation sont utilisés.

Stockage

Stockez à une température comprise entre 10° et 25° C et dans une humidité relative comprise entre 50 et 75%. Veillez à ce que le harnais ne soit pas stocké dans un endroit où des animaux tels que des souris ou des chats pourraient l'utiliser comme lieu de sommeil.

Ne stockez pas le harnais à proximité de produits chimiques (y compris l'eau). L'essence, par exemple, provoque la désintégration des matériaux et peut causer des dommages considérables au harnais. Lorsque votre matériel se trouve dans le coffre de la voiture, conservez-le le plus loin possible de tout bidon d'essence ou récipient d'huile de rechange.

Le harnais ne doit pas être exposé à une chaleur extrême. Les températures élevées accélèrent le processus d'hydrolyse, en particulier lorsqu'elles sont associées à l'humidité, ce qui endommage les fibres et le revêtement. Ne stockez pas votre harnais près de radiateurs ou d'autres sources de chaleur.

Qualité et service du GIN

Nous sommes fiers de la qualité de nos produits et nous nous engageons à remédier à tout problème affectant la sécurité ou le fonctionnement de vos équipements et imputable à des défauts de fabrication. Votre revendeur GIN est votre premier point de contact si vous avez des problèmes avec votre équipement. Si vous ne pouvez pas contacter votre revendeur ou l'importateur GIN, contactez Gin Gliders directement via notre site internet.

Garantie à vie GIN

Gin Gliders est fier de garantir la qualité, le savoir-faire et les performances de tous ses produits. Les équipements présentant des défauts de matériaux ou de fabrication seront réparés ou remplacés à la discrétion de Gin Gliders pour la durée de vie pratique du produit. Les équipements endommagés par l'usure, la mauvaise utilisation ou la négligence peuvent être réparés moyennant une somme définie par le réparateur.
Si vous avez des problèmes avec votre équipement, veuillez contacter votre revendeur GIN en premier lieu, ou Gin Gliders directement via notre site web.

Respect de l'environnement

Nous avons le privilège de voler dans des régions d'une beauté naturelle exceptionnelle. Respectez et préservez la nature en minimisant votre impact sur l'environnement. Lorsque vous visitez une région, contactez le club local pour obtenir des détails sur les zones écologiquement sensibles et les restrictions locales.
Gin Gliders prend en compte l'ensemble du cycle de vie de ses sellettes, dont la dernière étape est le recyclage dans le respect de l'environnement. Les matériaux synthétiques utilisés dans un harnais doivent être éliminés de manière appropriée.

Enregistrement du produit

Enregistrez ce produit pour recevoir des mises à jour sur la sécurité, ainsi qu'une garantie et un service de réparation améliorés.

www.gingliders.com/register

MOT DE LA FIN...

La plupart d'entre nous vivent aujourd'hui dans une société de dépendance où nous sommes réglementés et protégés. Les individus ont peu de possibilités de développer la responsabilité personnelle qui est le fondement de la sécurité dans les sports extrêmes comme le parapente.

La plupart des accidents sont causés par des situations trop exigeantes pour votre niveau d'expérience. Cela se produit si vous manquez de compréhension fondamentale, si vous êtes incapable d'évaluer le risque ou si vous ne prêtez tout simplement pas suffisamment attention à votre environnement ou à votre propre état d'esprit.

Pour rester en sécurité, le mieux que vous puissiez faire est d'accroître votre compréhension, vos compétences et votre expérience à un rythme que vous pouvez gérer en toute sécurité. Rien ne peut remplacer la responsabilité personnelle et le bon jugement.
En fin de compte, le parapente offre une occasion unique d'apprendre à prendre en main son propre destin.
Memento mori, carpe diem !

GIN

Fly safely, and...**ENJOY!**

GIN team

GRAPHIQUE DE LA SELLETTE

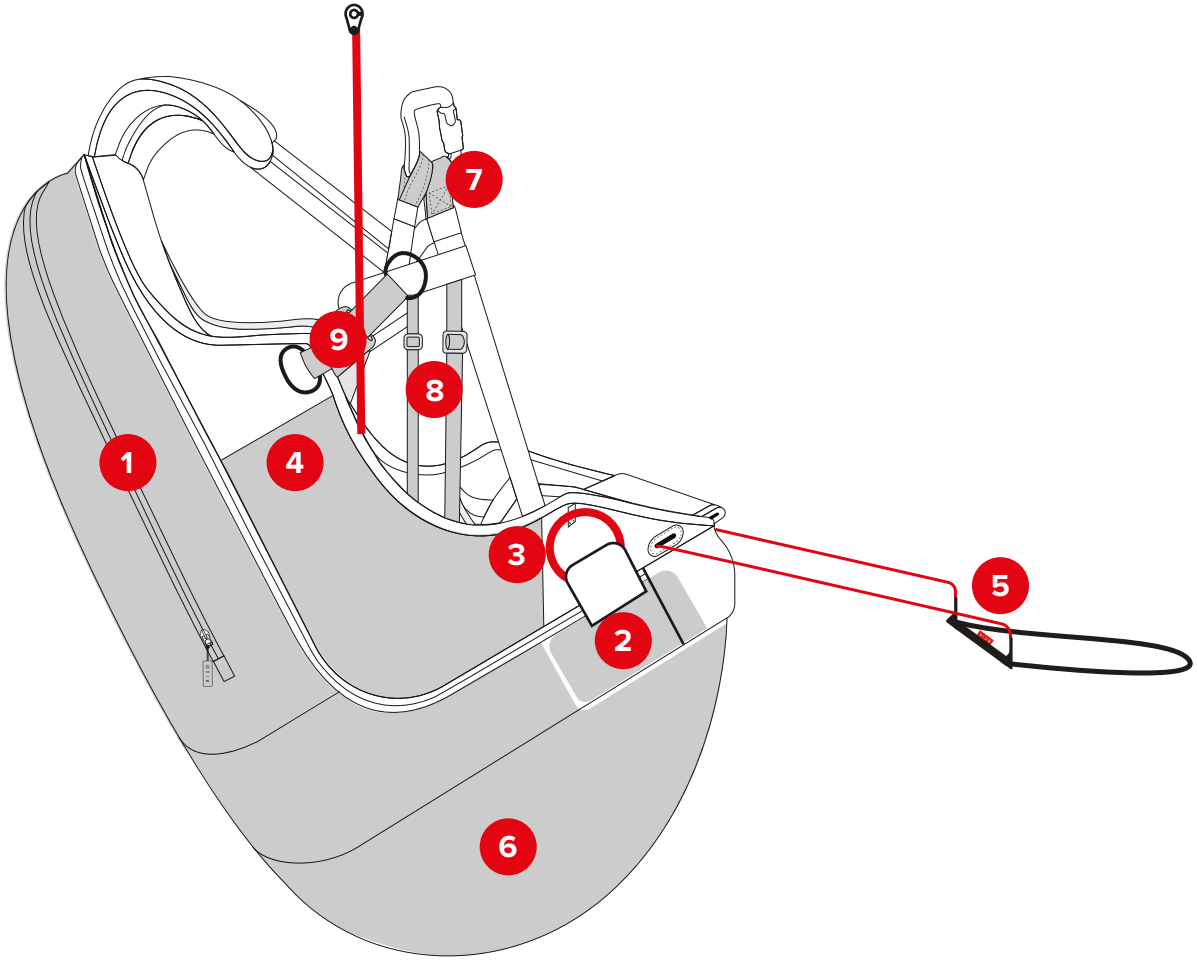

1 Poche arrière

2 Poche secours

3 Poignée de secours

4 Poche latérale

5 Accélérateur

6 Airbag

7 Point de connexion de l'élévateur

8 Réglage de la profondeur de l'assise

9 Réglage de l'inclinaison du dossier

Gin Gliders INC.
2318-32, Baegok-daero, Moyheon-myeon,
Cheoin-gu, Yongin, Gyeonggi-do, Korea
17063
tel. +82 (0)31 333 1241
fax. +82 (0)31 334 6788
gin@gingliders.com

www.gingliders.com